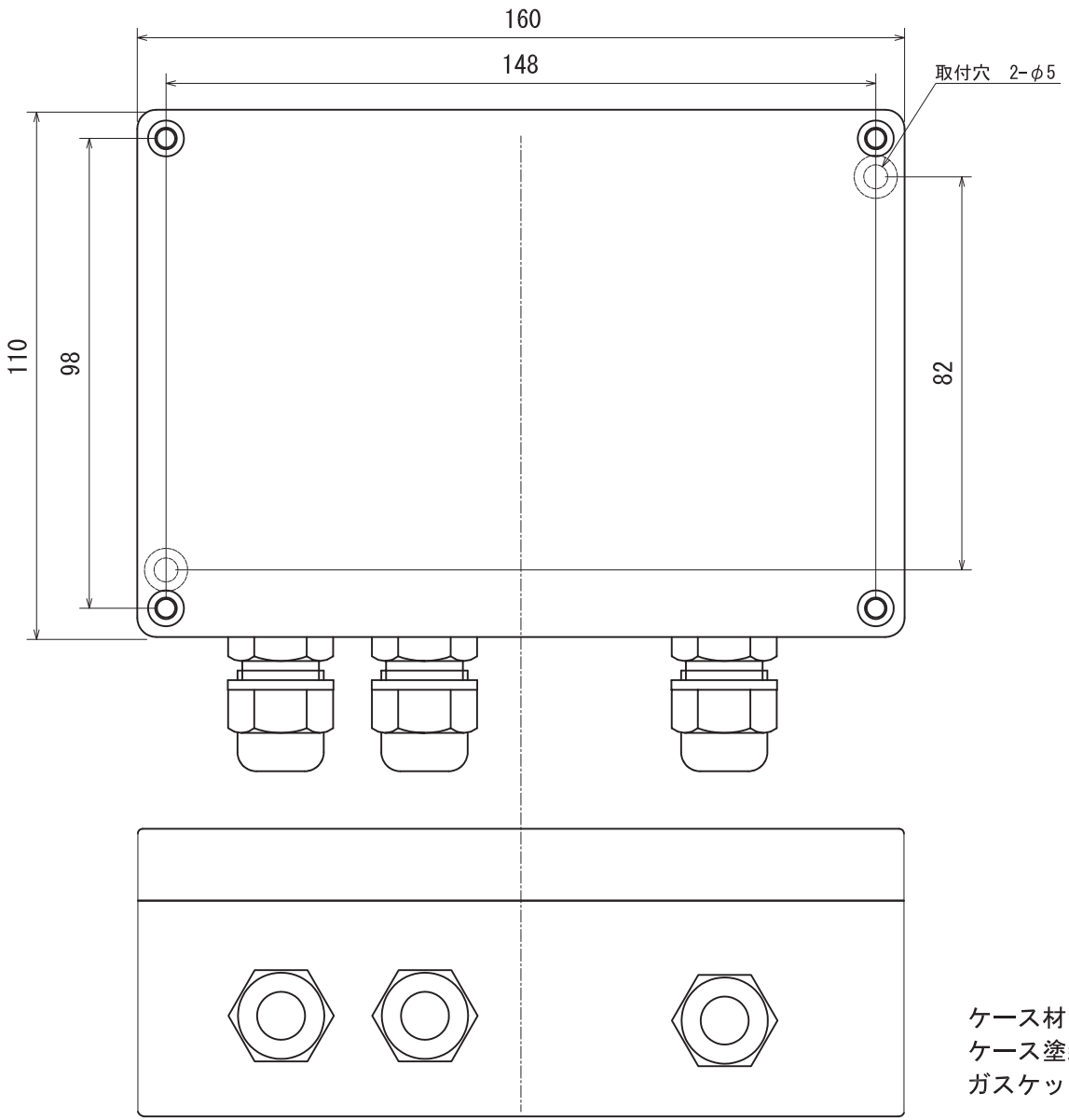

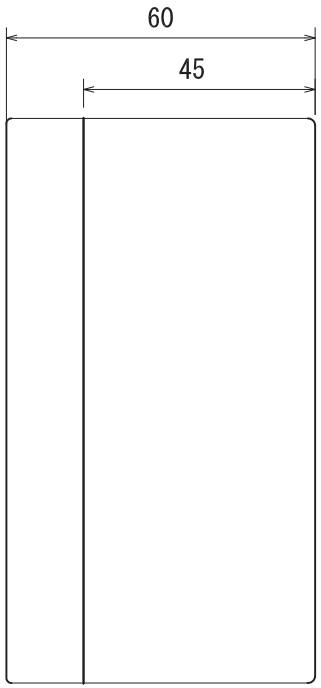

取付寸法図

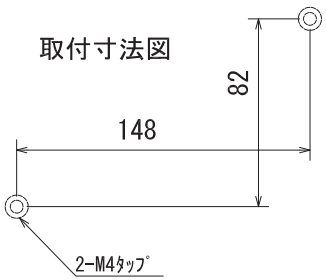

ケース材質：ADC-12（アルミ鋳物）
ケース塗装色：ﾗｲﾄｸﾞﾚｰ（粉体塗装）
ガスケット：ｼﾘｺﾝOﾘﾝｸﾞ

			図名 TITLE	ＬＴ－ＥＸＤ３型（ＣＥマーク品）用アンプケース外形図		三角法 PROJECTION THIRD ANGLE	尺度 SCALE	図面 DWG No.	Ａ１７０２－８４８６　1/3
			保存 REVISION	承認 APPROVED	検図 CHECKED	製図 DRAWN	日付 DATE	株式会社 Y.E.I. Y.E.I. CO.,LTD.	
記号 M.K	日付 DATE	図層改訂 REVISION					2017.10.18		