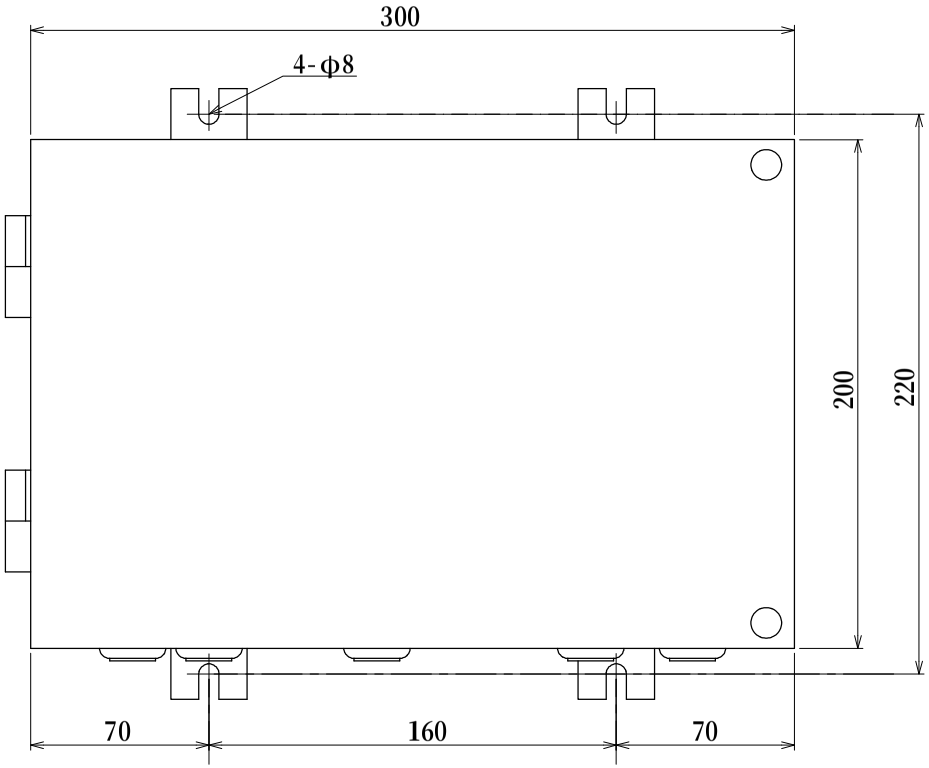

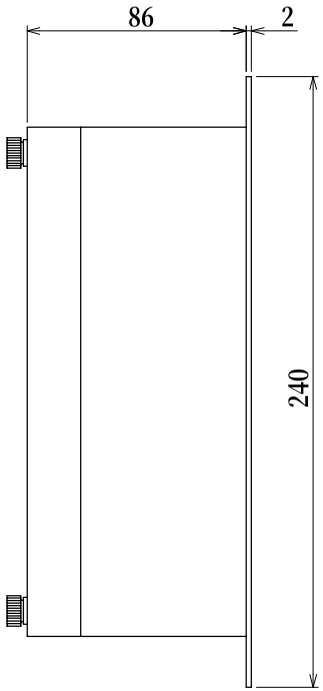

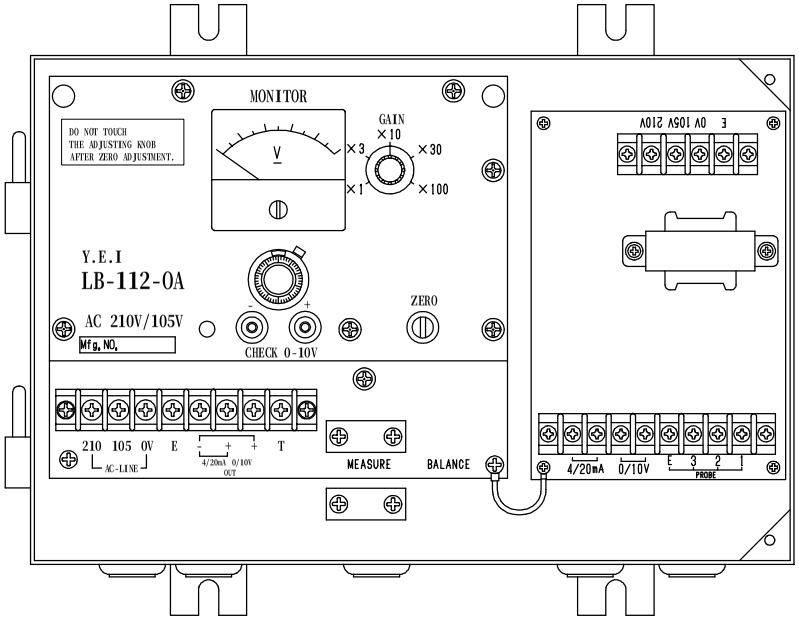

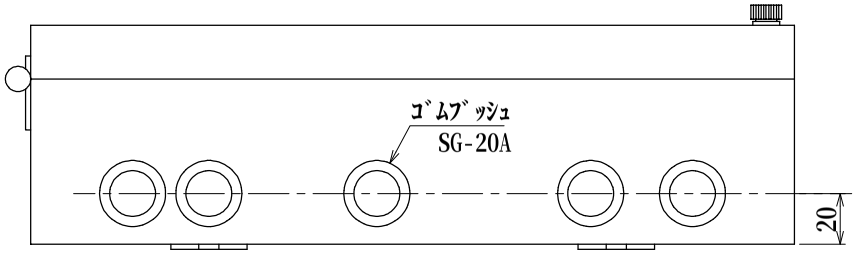

			図名 TITLE	静電容量変換器／温度変換器　外形図			三角法 PROJECTION THIRD ANGLE	尺度 SCALE ／	図面 DWG No. ES-OM11-0401-00
			保存 REVISION	承認 APPROVED	検図 CHECKED	製図 DRAWN	日付 DATE	山本電機インスツルメント株式会社 YAMAMOTO ELECTRIC INSTRUMENT CO.,LTD.	
記号 M.K	日付 DATE	図暦改訂 REVISION	ISO\OM11				2006.04.12		